Lámpara de techo ARENA 45 negro, E27

AC220V E27 IP20

ESPECIFICACIONES

Puntos de Luz	**3**
Alimentación	**AC220V**
Casquillo	**E27**
Otros	**Housing**
Color	**negro**
Interior-exterior	**Interior**
Protección IP	**IP20**
Iluminación para...	**Oficinas**
Estilo	**moderno**
Estancia	**oficina**

Referencia
LD2021208

Dimensiones del producto
450x450x1110mm

Dimensiones del packaging
47x47x19cm

DETALLES

El tipo de iluminación elegida es de suma importancia, para si podemos lograr el carácter coherente del interior exactamente como queremos. Lámparas de techo Arena es un complemento perfecto para los diseños modernos. Disponible en varias variantes de color y tamaños, que coinciden con la serie Arena, puede crear una variedad de diseños cuando necesita más de una lámpara para toda la habitación. La simplicidad del estilo y la excelente calidad le dan a la serie un personaje extraordinariamente elegante.

Bombilla: E27, 3x60W, 50Hz, 220V, IP20
Bombilla no incluida.
Dimensiones: 45/45/111 cm.
Dimensión de la pantalla: 45/11 cm

Material: PVC

De color negro

ESQUEMA DE INSTALACIÓN

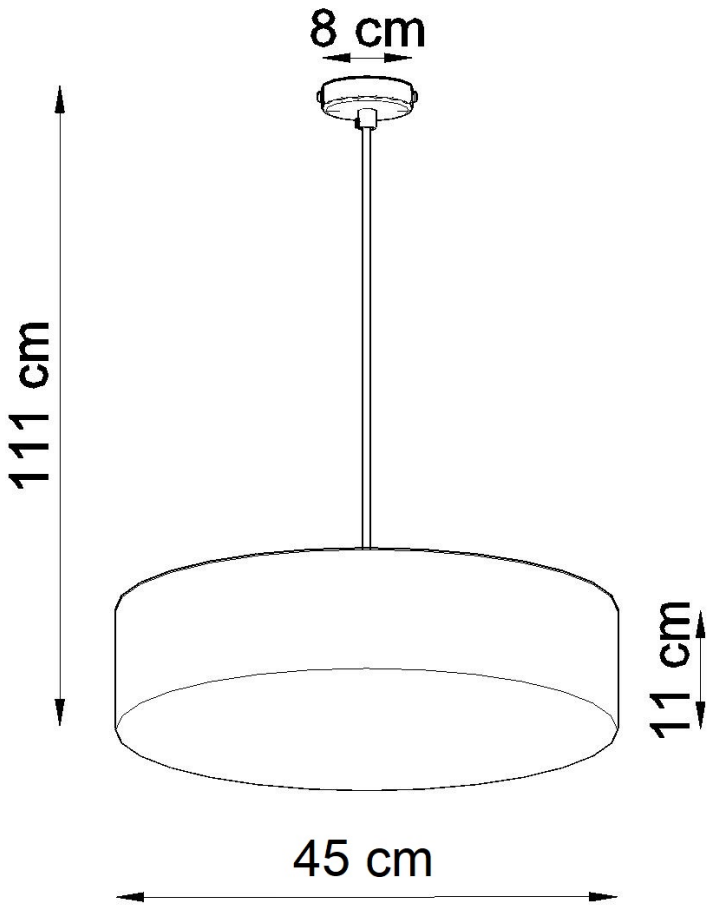

GALERIA

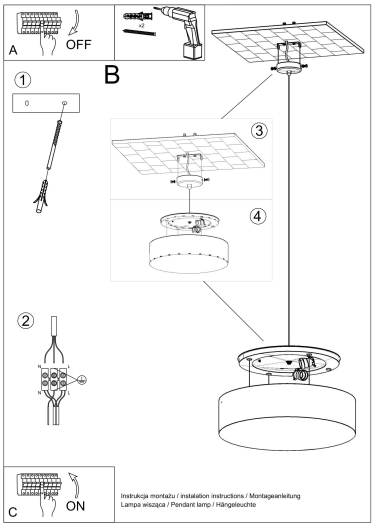

AVISO

Datos sujetos a cambios sin aviso. Excepto errores y omisiones. Asegúrese de utilizar el archivo más reciente posible.