ZigBee + 2.4G RF controlador DC12-48V - 3 en 1 RGB+RGBW+RGBCCT

Controlador compatible con el standar Zigbee 3.0 + 2.4G RF 2 en 1, para tiras RGB+RGBW+RGBCCT. Proporciona a los usuarios un control inteligente de las tiras led monocolor conectadas. Fácil instalación y conectividad ZigBee. Control por ZigBee 3 + 2.4G RF + Philips Hue + APP Tuya + Amazon Alexa + Google Home + IKEA TRADFRI

120º IP20 Eficiencia A++

ESPECIFICACIONES

Ángulo de apertura	**120º**
Alimentación	
Entrada	**señal DALI**
Salida	**DC12V=240W/24V=480W/48V=960**
Interior-exterior	**Interior**
Protección IP	**IP20**
Sistemas de control	**ZigBee**
Etiqueta energética	**A++**

Referencia
LD1051857

Dimensiones del producto
47x119x23mm

Dimensiones del packaging
5,1x12x2,7cm

Certificados
CE
ROHS
ECORAEE

DETALLES

Dispone de múltiples formas de control:

- **Control 2.4g RF**: elige entre múltiples posibilidades de mando a distancia, de mano, pared, etc. compatibles MiBoxer (ver accesorios), puedes escojer el mando que prefieras en el pack a un precio especial y empieza a controlar toda la iluminación desde la palma de tu mano. 30 metros de alcance. Las diferenres luminarias instaladas se sincronizan y la longitud de alcance se multiplica.
- **ZigBee 3.0**
- **DMX**. Necesitas el transmisor LD1051335 DMX512 LED transmisor MiBoxer
- **Philips Hue**
- **APP Tuya**
- **Amazon Alexa**
- **Google Home**
- **IKEA TRADFRI**

Puedes conectar tu controlador ZigBee y emparejarlo fácilmente con el ZigBee 3.0 wireless gateway (LD1130097 - opcional) y poder tener control por APP o comandos de voz a través de Alexa, Google Home.

A través de la APP (MiBoxer Smart) podrás tener un control absoluto sobre los dispositivos conectados: encendido/apagado, control de intensidad, temporizadores, configuracion de grupos y de escenas, ritmo musical, etc.

El protocolo ZigBee ofrece múltiples beneficios de conectividad, seguridad y compatibilidad con una increíble gama de dispositivos de los fabricantes más prestigiosos.

ESQUEMA DE INSTALACIÓN

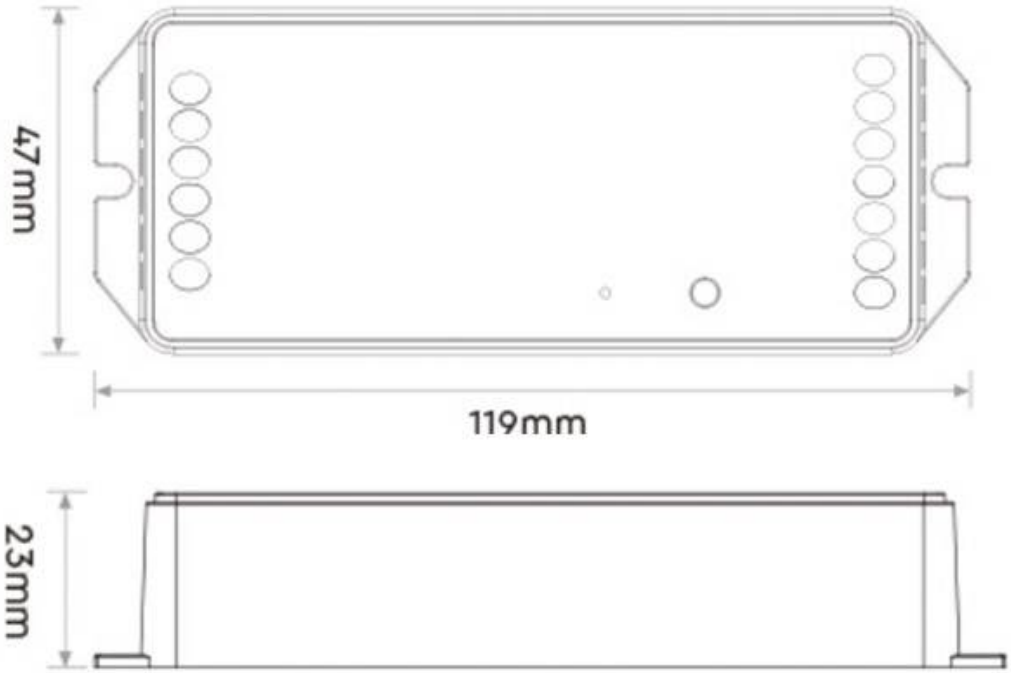

GALERIA

MiBOXER®
Mi·Light
Subordinate New Brand
3 in 1 LED Controller (Zigbee 3.0 + 2.4G)
Model No.: FUT037ZP+
Input Voltage: DC12V~48V
Output: 10A/Channel
Total Output: Max 20A
Working Temp.: -10~40°C
2.4G RF Control Distance: 30m
Zigbee Control Distance:
100m (open area)
Instruction is here
Zigbee 3.0+2.4G
Indicator Output Mode
Red RGB
Green RGBW
Blue RGB+CCT
Made in China
• Press " SET " button 1 time to activate linking mode
• Press " SET " button continuously to change output mode
• Long press " SET " button 3 seconds to activate Zigbee pairing mode while indicator flashes quickly
SET
INPUT
V+
V-
GND
PUSH
DIMMING
OUTPUT
V+
R
G
B
W
CW
WW

3 in 1 LED Controller (Zigbee 3.0 +2.4G)
One controller = triple function (RGB / RGBW / RGB+CCT) Decrease the model number of your stock, manage stock easily
Total Output Max 20A
RGB
RGBW
RGB+CCT
zigbee

AVISO

Datos sujetos a cambios sin aviso. Excepto errores y omisiones. Asegúrese de utilizar el archivo más reciente posible.