# GRILLE Pendant FLEX 48V, 6W, 30º, 326mm

Foco Led para Carril Magnético redondo. Instalación rápida y sencilla, insertar en el carril y listo para funcionar.

## ESPECIFICACIONES

| | |
|---|---|
| Potencia | **6W** |
| Flujo luminoso | **520lm** |
| Ángulo de apertura | **30º** |
| Temperatura de color | **3000K** |
| CRI | **90** |
| Alimentación | **DC48V** |
| Chip | **CREE COB** |
| Foco carril - Tipo | **Monofásico** |
| Movilidad | **Orientable** |
| Color | **negro** |
| Interior-exterior | **Interior** |
| Protección IP | **IP20** |
| Iluminación para... | **Profesional** |
| Etiqueta energética | **A++** |

**Referencia**
LD1014533

**Color de luz**
Blanco cálido

**Dimensiones del producto**
104x55x326mm

**Dimensiones del packaging**
11x6x34cm

**Certificados**
CE
ROHS
ECORAEE

## DETALLES

Foco Led para Carril Magnético. Instalación rápida y sencilla, insertar en el carril y listo para funcionar.

Un nuevo concepto en iluminación técnica que facilita la instalación y mobilidad de las luminarias insertadas en el

carril magnético.

Con un cuidado diseño ideal para todo tipo de iluminación técnica, oficinas, museos, hogar, comercial, etc. El mejor sistema para la iluminación de cualquier espacio, y fácilmente ampliable.

## ESQUEMA DE INSTALACIÓN

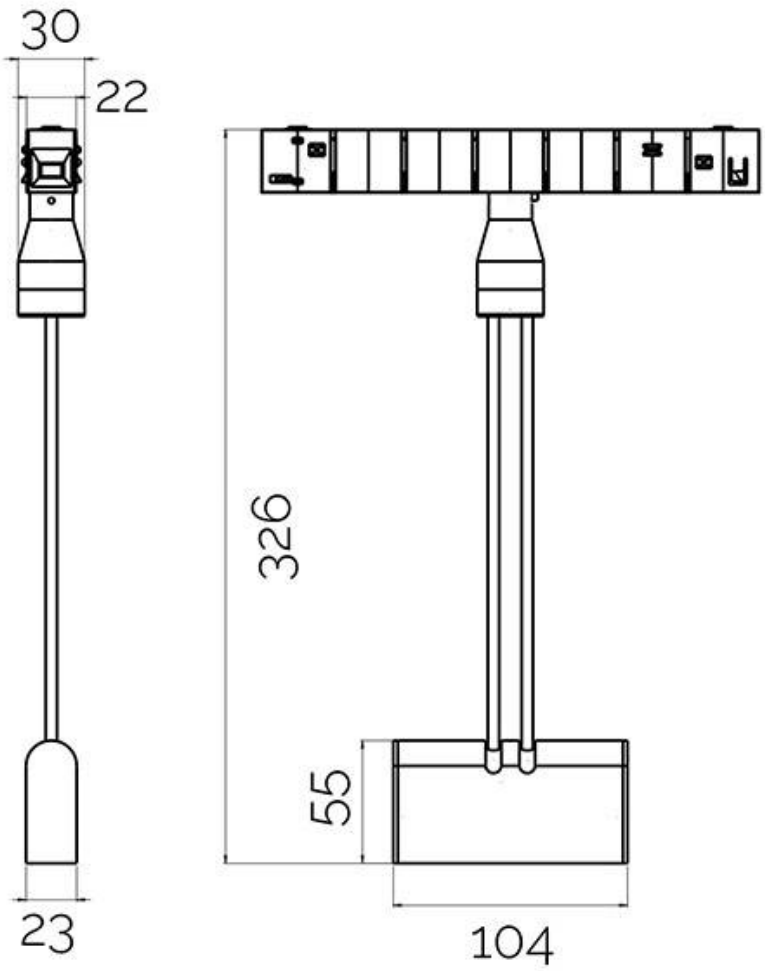

## GALERIA

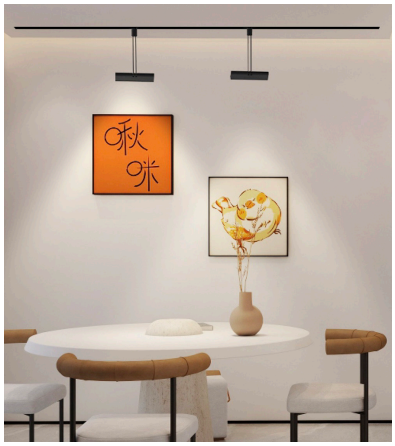

## AVISO

Datos sujetos a cambios sin aviso. Excepto errores y omisiones. Asegúrese de utilizar el archivo más reciente posible.