Downlight Led Kvadrata COB 8W, regulable

Luminaria empotrable de la más alta calidad para los proyectos más exigentes.

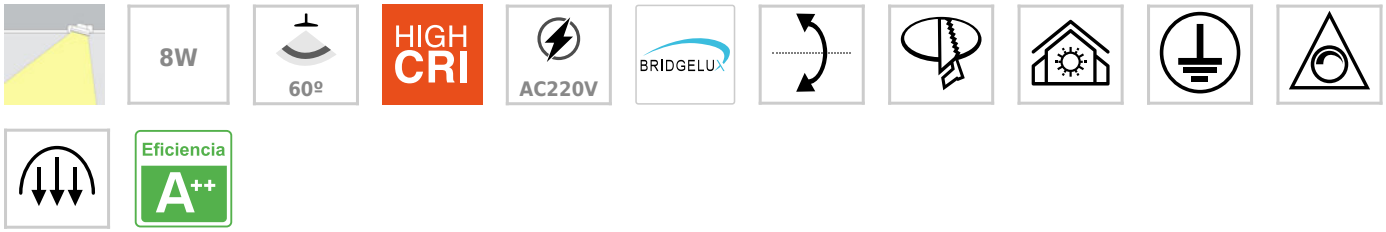

ESPECIFICACIONES

DETALLES

Las luminarias empotrables **NEO COB** están fabricadas con el más alto standar de calidad, ideal para los proyectos más sofisticados y que necesitan un producto con las máximas garantías. Construidos en aluminio de alta calidad, con un acabado blanco mate ideal para cualquier ambiente. Pueden ser fijos o basculantes, redondos o cuadrados. Incluyen un gran disipador de aluminio para alargar la vida de la lámpara led y un driver led de gran calidad que no está integrado en el interior de la luminaria con que facilita su reemplazo y aumenta la vida útil de la luminaria al trabajar a menor temperatura. La instalación es sumamente sencilla, conectar y listo.

Utiliza **LED COB** que proporciona una máxima luminosidad y una temperatura de color de 2700K, un blanco realmente cálido similar a los halógenos convencionales. Por su tamaño, diseño, potencia y escaso consumo, estas luminarias led son ideales para iluminar escaparates en tiendas y centros comerciales, museos, barras de bares, vitrinas, etc. El sustituto ideal de los tradicionales halógenos, con una eficiencia energética del 90%

ESQUEMA DE INSTALACIÓN

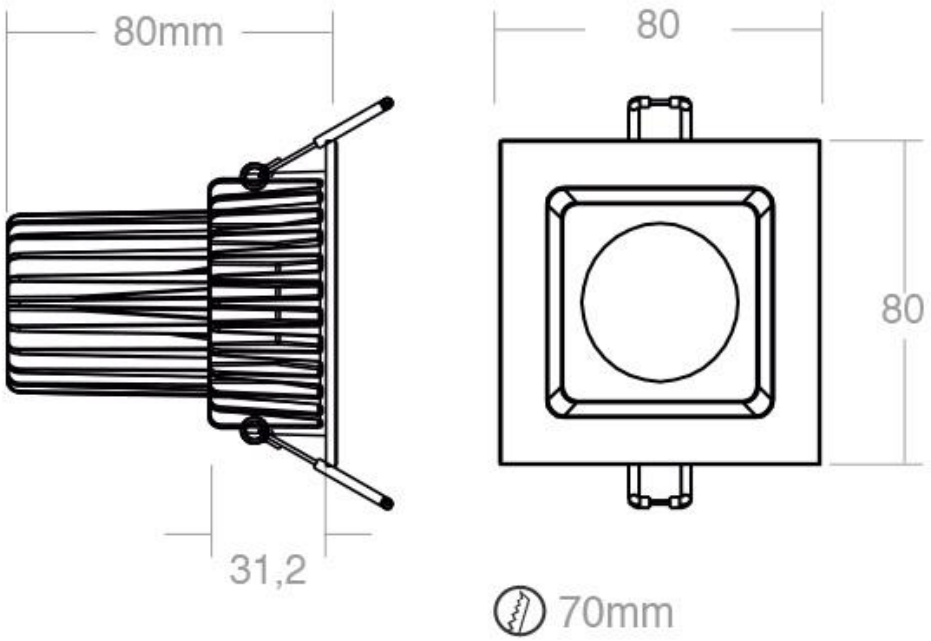

GALERIA

AVISO

Datos sujetos a cambios sin aviso. Excepto errores y omisiones. Asegúrese de utilizar el archivo más reciente posible.