Tira LED Monocolor HQ SMD5630, ChipLed Samsung, DC12V, 5m (60Led/m), 72W, IP20

Tira LED con el nuevo Chip Samsung de alta potencia lumínica SMD5630. Incorpora cinta adhesiva 3M para colocar la tira en cualquier superficie. Tira de 5 metros.

72W | 120º | HIGH CRI | DC12V | SAMSUNG | 60 Led x metro | IP20 | Eficiencia A+++

ESPECIFICACIONES

DETALLES

La tira LED flexible se integra con el mínimo impacto visual en los proyectos, consiguiendo una iluminación de efecto que resalta la forma arquitectural de los mismos. Su línea extraplana y su fácil instalación la hace ideal para pasillos, vitrinas, estanterías.

Las tiras flexibles SMD5630 son de alta potencia y brillo. Ofrece una luminosidad de más de 40 lumen por led, por lo que la tira LED SMD5630 es la más adecuada para instalaciones con altos requerimientos de luminosidad ya que su costo por lumen es más bajo.

La tira de LED Flexible dispone en el dorso de un potente adhesivo 3M para una instalación muy sencilla en cualquier superficie (previamente limpia para que se pegue bien). La tira es **extremadamente flexible** y se puede utilizar en curvas estrechas. La fuente de alimentación es a través de los puntos de soldadura.

Para la instalación de una tira LED necesitarás de una fuente de alimentación, en el caso de querer unir más de 8 metros de tira LED se recomienda insertar una nueva fuente para no tener caídas de tensión y tener la misma luminosidad en todo el tramo. Además dispones de accesorios para conectar y empalmar tiras LED de forma fácil y rápida.

Características

- carrete de 5 metros
- 60 chips LED por metro - 300 LED carrete
- Monocolor: colores disponibles: Blanco frío, blanco neutro o blanco cálido.
- Nivel de protección: IP20 (sin cubierta de silicona).
- Zona de corte cada 5 cm (cada grupo de 3 chips).
- Autoadhesiva (3M en la parte posterior).
- Muy flexible para poder realizar una instalación que se adapte a sus necesidades.
- Alto brillo y luminosidad, la tira más potente que existe actualmente en el mercado.
- Requiere fuente de alimentación 12VDC

Usos recomendados para las tiras LED

Con las tiras de LEDs, podemos decorar y dar ambiente a un sin fin de proyectos:

- Alumbrar bajo estante
- Resaltar contornos de objetos, paredes, techos estructuras etc
- Dar luz indirecta en espacios cerrados
- Iluminación arquitectónica
- Contornear espacios circulares y cuadrados
- Iluminación de vitrinas, estanterías, pasillos y escaparates

ESQUEMA DE INSTALACIÓN

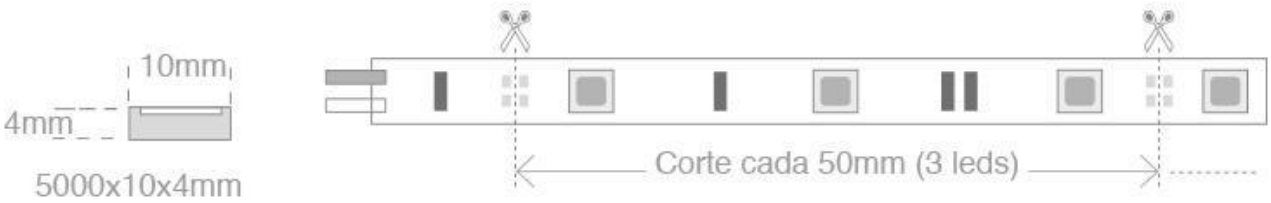

Instalación

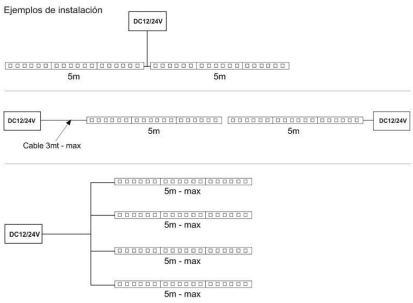

GALERIA

AVISO

Datos sujetos a cambios sin aviso. Excepto errores y omisiones. Asegúrese de utilizar el archivo más reciente posible.