Proyector LED Tunnel MW 112W

Luminaria compacta para iluminación de túneles con driver led MeanWell

ESPECIFICACIONES

DETALLES

Luminaria equipada con tecnología LED de alta eficiencia diseñada para la iluminación de espacios que requieran gran luminosidad y gran eficiencia.

Lámparas sólidas y compactas basada en diodos LED, muy resistente gracias a sus materiales de alta calidad que garantizan una eficiencia y durabilidad únicas.

Está especialmente diseñada para aplicaciones en situaciones de entorno extremas, donde los condicionamientos ambientales requieran un máximo nivel de durabilidad y de seguridad.

Incorpora **chip led Bridgelux 45mil** de gran calidad, capacidad lumínica y resistencia y **Driver led Mean Well** que ofrece una garantía de funcionamiento extrema.

El proyector para HighBay LED tiene la mejor relación de eficiencia y coste de mercado, lo que permite al cliente obtener un rápido retorno de su inversión en ahorro energético y de mantenimiento. Fabricada en cuerpo de aluminio de alta calidad y grado de protección IP66 que garantiza un gran rendimiento incluso en ambientes polvorientos y húmedos.

Instalación segura, fácil de manipular y con un peso ligero optimizado. Respetuoso con el medio ambiente, producto ecológico que no contiene materiales peligrosos, como mercurio, y con reducidas emisiones de Co2.

Ideal para proyectos que requieren gran capacidad lumínica y de resistencia como iluminación de viales, espacios deportivos, túneles y en sistemas complejos de alta tecnología.

ESQUEMA DE INSTALACIÓN

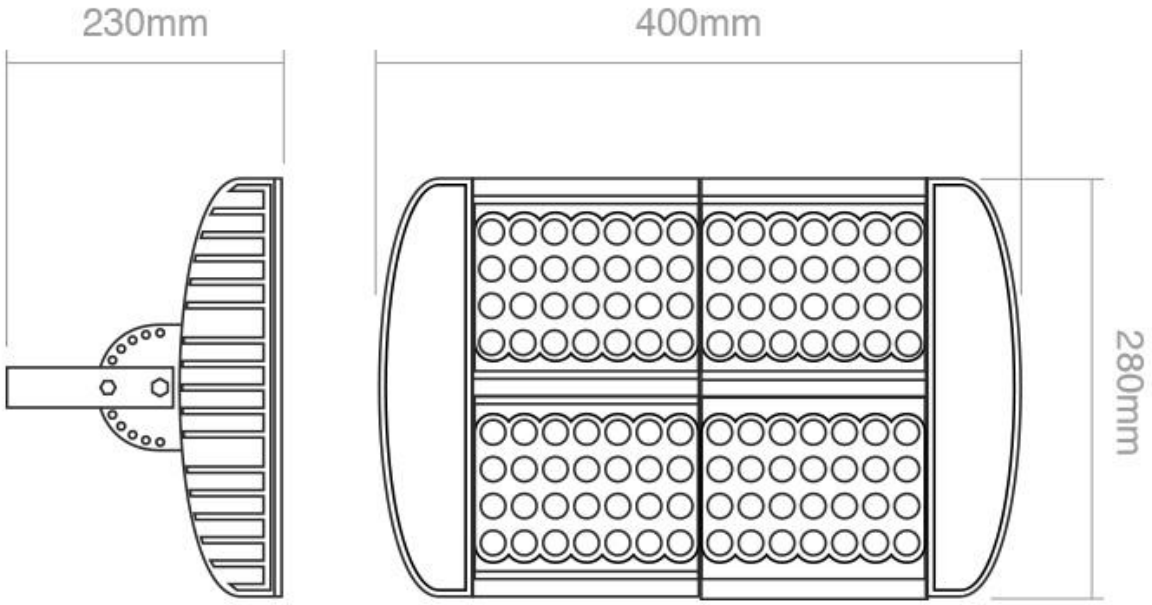

GALERIA

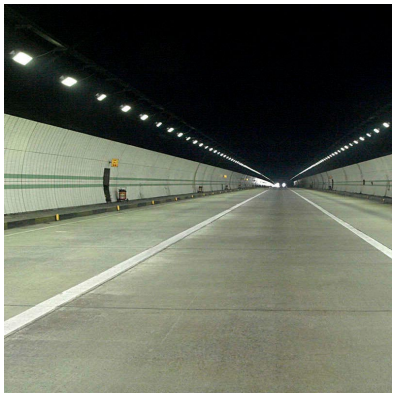

AVISO

Datos sujetos a cambios sin aviso. Excepto errores y omisiones. Asegúrese de utilizar el archivo más reciente posible.