Baliza SUVIK, 1W

Empotrable led para zonas de paso. Aplique de diseño moderno y minimalista en aluminio. Baliza de señalizamiento para paredes y muros, pasillos, cocinas, escaleras o ascensores.

ESPECIFICACIONES

Potencia	**1W**
Flujo luminoso	**75lm**
Ángulo de apertura	**45º**
Temperatura de color	**4000K**
CRI	**70**
Alimentación	**DC12V**
Tensión de funcionamiento	**AC12V**
Chip	**Osram**
Forma y corte	**Circular 30mm**
Interior-exterior	**Exterior**
Protección IP	**IP65**
Otros	**Tránsito no rodado**

Referencia
LD1011068

Color de luz
Blanco neutro

Dimensiones del producto
40x40x57mm

Dimensiones del packaging
6x6x6cm

Certificados
CE
ROHS
ECORAEE

DETALLES

Baliza empotrable de señalizamiento de diseño minimalista. Con cuerpo en aluminio de alta calidad y acabado cepillado.

Dispone de una abertura frontal para crear un haz luminoso dirigido allí donde se necesita iluminar y marcar de forma acentuada las distintas zonas.

Ideal para marcar zonas de paso, escaleras, paños de pared, etc.

ESQUEMA DE INSTALACIÓN

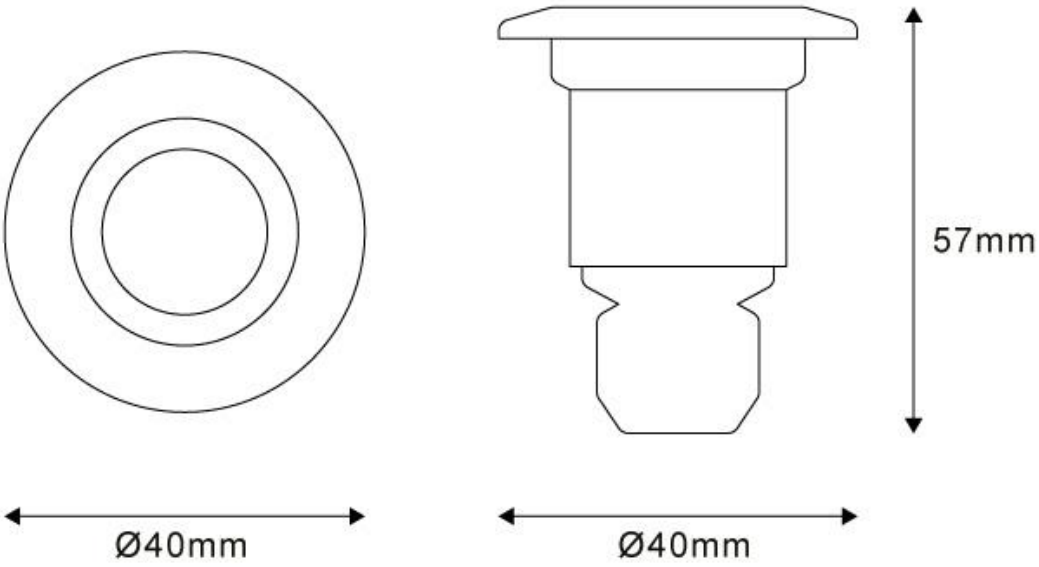

GALERIA

AVISO

Datos sujetos a cambios sin aviso. Excepto errores y omisiones. Asegúrese de utilizar el archivo más reciente posible.