Tapa final carril trifásico, blanco

Tapa final para evitar el contacto directo con los conductores bajo tensión del carril.

AC220V | TRIFASICO | Eficiencia A++

ESPECIFICACIONES

Alimentación	**AC220V**
Foco carril - Tipo	**Trifásico**
Color	**blanco**
Interior-exterior	**Interior**
Etiqueta energética	**A++**

Referencia
LD1014093

Dimensiones del producto
35x31x35mm

Dimensiones del packaging
4x3x4cm

Certificados
CE
ROHS
ECORAEE

DETALLES

Tapa final para evitar el contacto directo con los conductores bajo tensión del carril.

ESQUEMA DE INSTALACIÓN

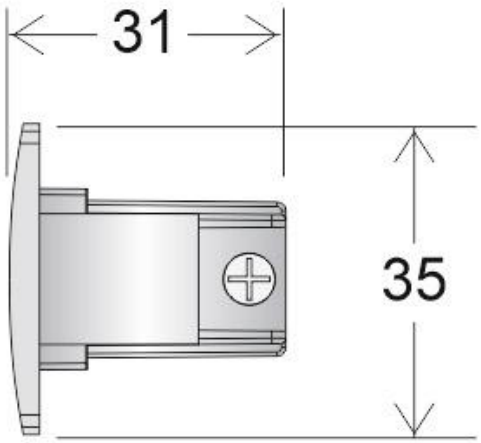

Instalación

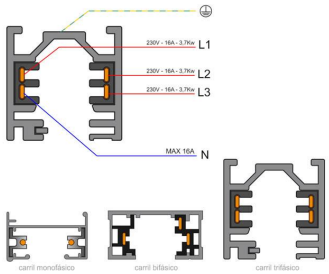

GALERIA

AVISO

Datos sujetos a cambios sin aviso. Excepto errores y omisiones. Asegúrese de utilizar el archivo más reciente posible.