Luminaria colgante HOOP 72W, Ø60cm

Luminaria colgante minimalista realizada en acero lacado en color blanco mate con un anillo de luz perimetral interior que proporciona una luz que se refleja en la propia luminaria ofreciendo una luz difusa y suave.

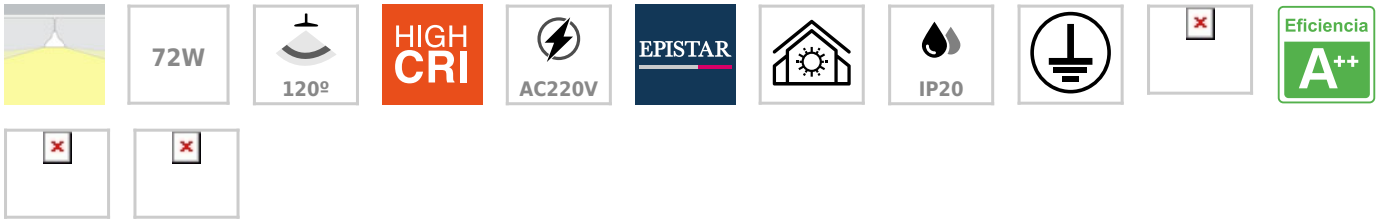

ESPECIFICACIONES

DETALLES

Luminaria colgante minimalista realizada en acero lacado en color blanco mate con un anillo de luz perimetral interior que proporciona una luz que se refleja en la propia luminaria ofreciendo una luz difusa y suave.

Con un diseño limpio y arquitectónico en donde la última tecnología led es adaptada a la simplicidad de la lámpara en forma de anillo.

Es un verdadero punto de atracción en la decoración de cualquier ambiente a la vez que proporciona una iluminación general y de amplia difusión en color de luz blanco cálido o blanco frío según el modelo.

Incluye todo lo necesario para su instalación.

ESQUEMA DE INSTALACIÓN

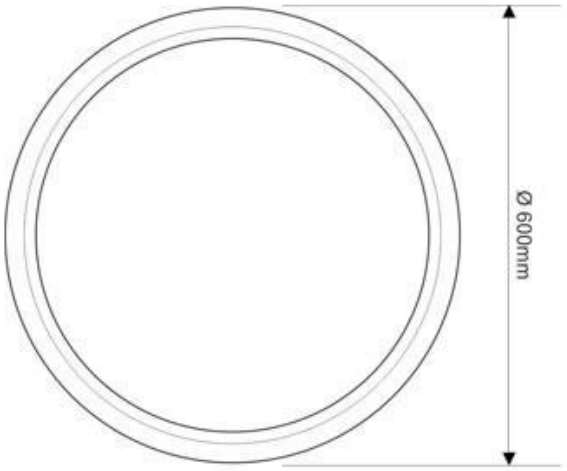

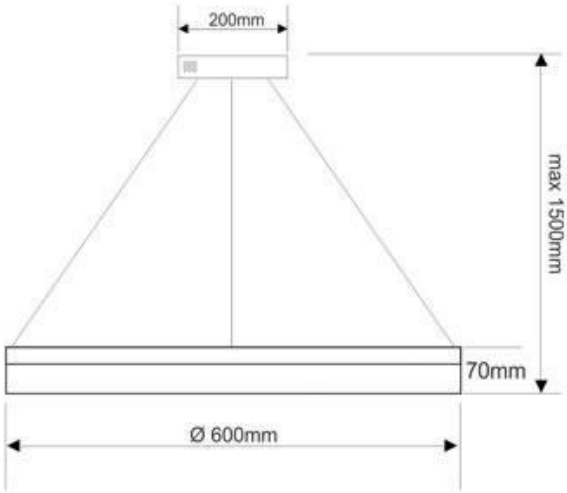

Instalación

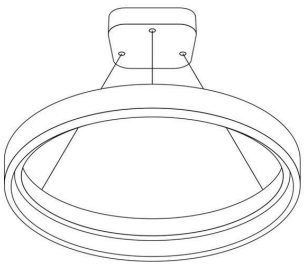

GALERIA

AVISO

Datos sujetos a cambios sin aviso. Excepto errores y omisiones. Asegúrese de utilizar el archivo más reciente posible.