Aplique de techo LED FADO 20W, Triac regulable

Foco Led regulable para la iluminación general de todo tipo de ambientes. De estilo minimalista fabricada en aluminio de alta calidad y lacado en color blanco.

20W

38º

AC220V

IP20

ESPECIFICACIONES

DETALLES

Fado es un **aplique led** para techo regulable, su diseño lo convierten en una pieza elegante y funcional muy apreciada por los profesionales de la decoración. Una lámpara de la máxima calidad ideal para todo tipo de ambientes actuales donde destacan sus líneas puras. Foco para instalación en techos, permite iluminar espacios de trabajo amplios. Con un refinado diseño de acabado en color blanco mate. Es ideal para interiores modernos, en oficinas, comercios, viviendas, etc.

ESQUEMA DE INSTALACIÓN

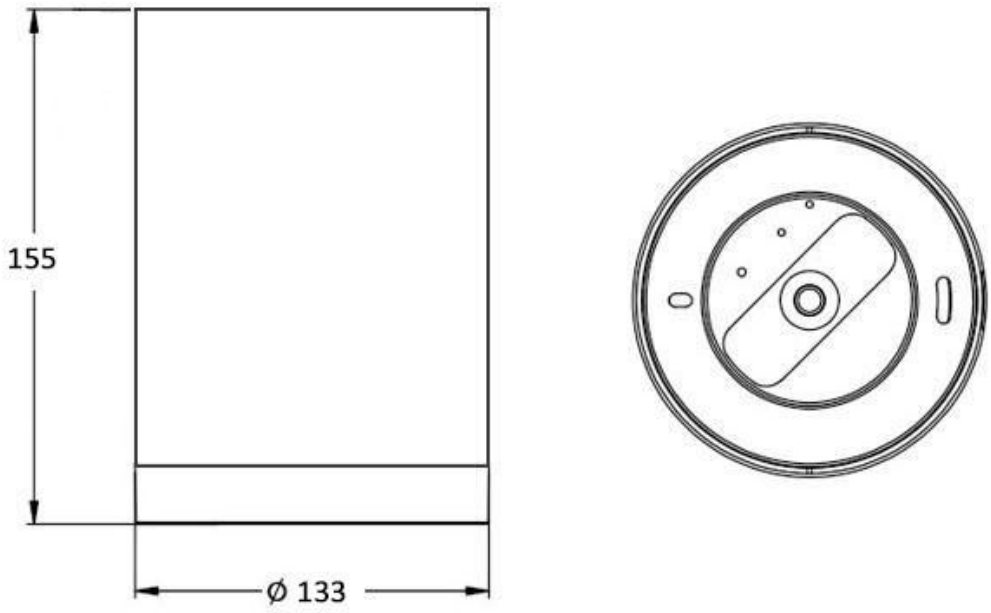

GALERIA

AVISO

Datos sujetos a cambios sin aviso. Excepto errores y omisiones. Asegúrese de utilizar el archivo más reciente posible.