Lámpara colgante WOOD SUSPEND, 20W, CRI95

Decora tu casa con lámparas de madera. La Lámpara de Madera Wood Suspend es una luminaria de suspensión lineal que ofrece una iluminación general a través del difusor de policarbonato opal que crea un ambiente perfecto para cualquier estancia.

ESPECIFICACIONES

DETALLES

La **lámpara Wood Suspend** es una luminaria colgante minimalista realizada en madera de pino con acabado natural, soporte led en perfil de aluminio y difusor opal.

La **Lámpara de madera Wood Suspend** se suministra con florón que aloja el driver led y conexiones en color blanco. Si lo necesitas en color silver, indícalo en tu pedido.

Incorpora tira led SAMSUNG SMD2216 de alta densidad (260led) y un CRI 95 que ofrece una calidad de luz inigualable. Ofrece una elevada potencia lumínica superior a 2000lm

Con un diseño limpio y arquitectónico en donde la última tecnología led es adaptada a la simplicidad de la lámpara de forma lineal que ofrece una luz difusa y suave.

Es un verdadero punto de atracción en la decoración de cualquier ambiente a la vez que proporciona una iluminación general y de amplia difusión en color de luz blanco cálido o blanco frío según el modelo.
Incluye cables de suspensión que se pueden ajustar a la medida deseada fácilmente hasta 1 metro de longitud. El driver led se oculta en el florón del techo. El cable de alimentación simula un cable de acero, por lo que visualmente solo se ven dos cables verticales similares que descuelgan del techo, dando a la luminaria una estética limpia y minimalista.

Tambien puedes añadir opcionalmente un dimmer para controlar el encendido/apagado, intensidad de luz y efectos con un mando a distancia. (Nota: el tono de la madera puede variar ligeramente respecto a las imágenes al tratarse de un producto natural)

PRODUCTO NO SUSCEPTIBLE DE DEVOLUCION (fabricación a medida bajo pedido)

ESQUEMA DE INSTALACIÓN

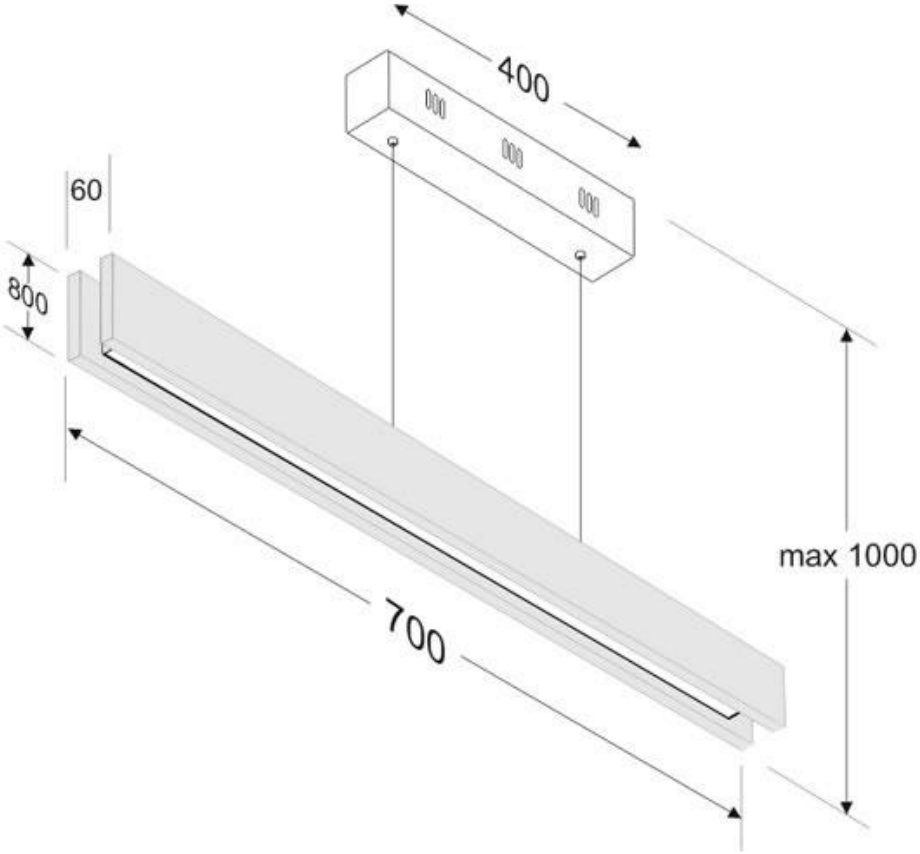

GALERIA

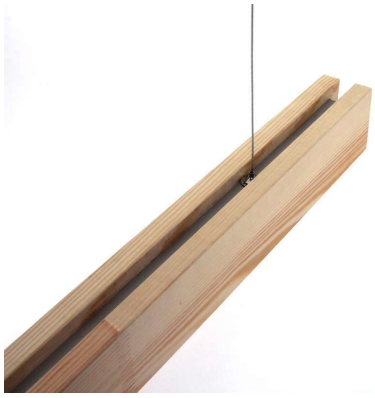

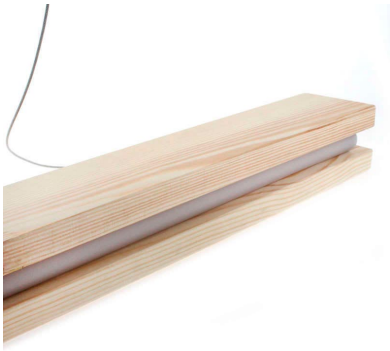

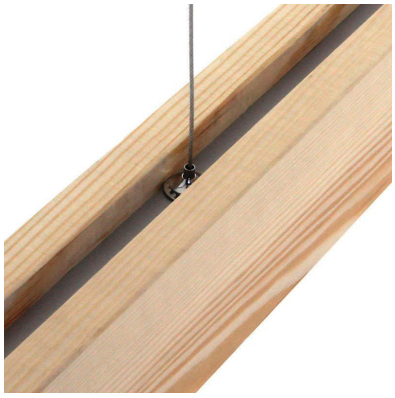

AVISO

Datos sujetos a cambios sin aviso. Excepto errores y omisiones. Asegúrese de utilizar el archivo más reciente posible.