Downlight Led LUXON chip CREE 18W, Regulable

Luminaria empotrable de la más alta calidad para los proyectos más exigentes.

ESPECIFICACIONES

Potencia	**18W**
Flujo luminoso	**1550lm, 1700lm**
Ángulo de apertura	**60º**
Temperatura de color	**3000K, 5000K**
CRI	**85**
Número de leds	**1 COB**
Alimentación	**AC220V**
Tensión de funcionamiento	**AC100-240V**
Chip	**CREE COB**
Forma y corte	**Circular 90mm**
Movilidad	**Basculante**
Interior-exterior	**Interior**
Aislamiento electrico	**Luminaria de clase I**
Otros	**Regulable, Reflector de aluminio**
Tipo de regulación	**TRIAC**

Dimensiones del producto
119x119x103mm

Dimensiones del packaging
13x13x12cm

Certificados
CE
ROHS
ECORAEE

MODELOS

Color de luz	Temperatura color (k)	Luminosidad (lm)
Blanco cálido Regulable	3000K	1550lm
Blanco frío Regulable	5000K	1700lm

DETALLES

Las luminarias empotrables **LUXON CREE** están fabricadas con el más alto standar de calidad, ideal para los proyectos más sofisticados y que necesitan un producto con las máximas garantías. Construidos en aluminio de alta calidad, con un acabado blanco ideal para cualquier ambiente. Incluyen un gran disipador de aluminio para alargar la vida de la lámpara led y un driver led de gran calidad que no está integrado en el interior de la luminaria co que facilita su reemplazo y aumenta la vida útil de la luminaria al trabajar a menor temperatura. La instalación es sumamente sencilla, conectar y listo.

Utiliza **LED COB CREE** que proporciona una máxima luminosidad y garantía de calidad.Por su tamaño, diseño, potencia y escaso consumo, estas luminarias led son ideales para iluminar escaparates en tiendas y centros comerciales, museos, barras de bares, vitrinas, etc. El sustituto ideal de los tradicionales halógenos, con una eficiencia energética del 90%

ESQUEMA DE INSTALACIÓN

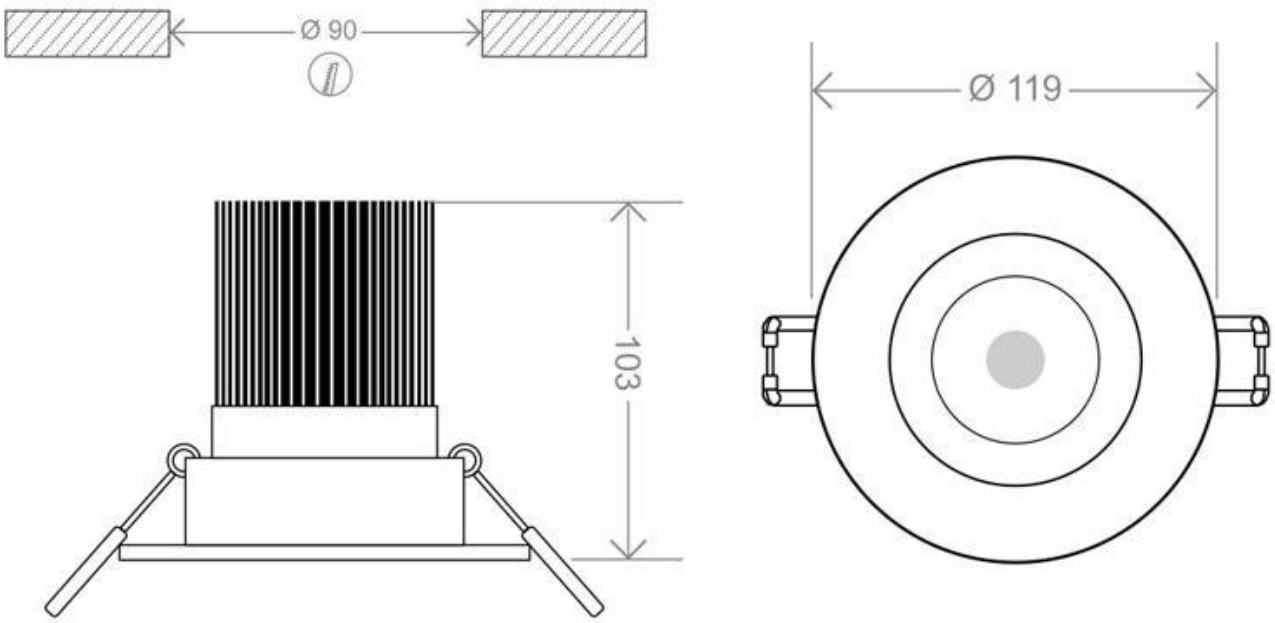

GALERIA

AVISO

Datos sujetos a cambios sin aviso. Excepto errores y omisiones. Asegúrese de utilizar el archivo más reciente posible.