Lámpara de pie CERILLA Gigante, Rojo

Original lámpara de pie que imita una cerilla gigante, fabricada con cuerpo de madera y cabeza intercambiable de PC. Un concepto original y diferente que decora e ilumina cualquier espacio.

ESPECIFICACIONES

DETALLES

Esta lámpara es perfecta para ofrecer un punto de atención por su original diseño. El cuerpo está fabricado en madera maciza y la cabeza fabricada en PC de color blanco. Opcionalmente puedes cambiarla por una de color amarillo o rojo.

Su diseño de forma alargada permite apoyarla en cualquier esquina a la que quieras aportar algo más de luz.

Dale ese toque único que te caracteriza a tu hogar para que no haya otro igual al tuyo, y disfruta de unas habitaciones acogedoras y bien iluminadas.

Características:

- Lámpara con forma de cerilla gigante.
- Incluye cable de 2m con interruptor de pie.
- Material: Madera y pantalla de plástico.
- Medidas: largo total 1530mm. Pantalla 175 x Ø 110mm
- Potencia: 220-240 V.
- Incluye casquillo E-14 (no incluye bombilla).

ESQUEMA DE INSTALACIÓN

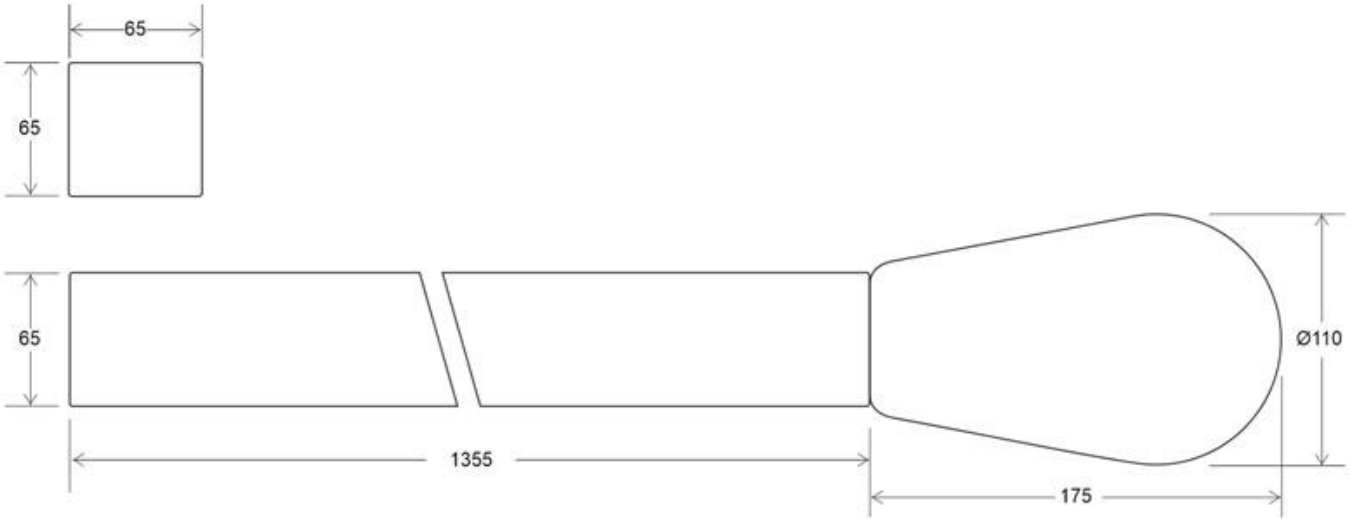

GALERIA

AVISO

Datos sujetos a cambios sin aviso. Excepto errores y omisiones. Asegúrese de utilizar el archivo más reciente posible.