# Foco Superficie 12W PROLUX Chip Led CREE, driver Tridonic

Foco de Superficie LED para instalación en superficie (techo, pared), de calidad profesional con chip led CREE y driver Tridonic. Con cuerpo en aluminio y lacado en color blanco mate, incluye conector a carril. Indicado para todo tipo de iluminación técnica, para uso comercial y profesional, oficinas, salas de exposiciones, museos, decoración, etc.

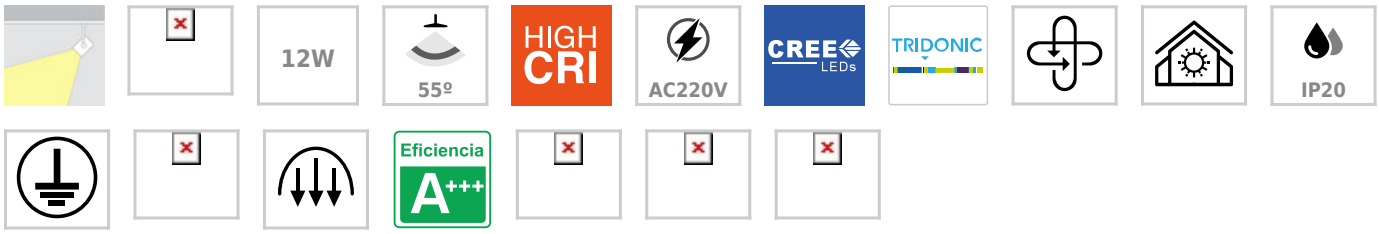


## ESPECIFICACIONES

| | |
|---|---|
| Puntos de Luz | **1** |
| Potencia | **12W** |
| Flujo luminoso | **1080lm, 1140lm** |
| Ángulo de apertura | **55º** |
| Temperatura de color | **3000K, 4000K** |
| CRI | **90** |
| Alimentación | **AC220V** |
| Tensión de funcionamiento | **AC200-240V** |
| Chip | **CREE COB** |
| DRIVER fabricante | **Tridonic** |
| Movilidad | **Orientable** |
| Color | **blanco** |
| Interior-exterior | **Interior** |
| Protección IP | **IP20** |
| Aislamiento electrico | **Luminaria de clase I** |
| Iluminación para... | **Profesional** |
| Estilo | **moderno** |

**Dimensiones del producto**
100x100x260mm

**Dimensiones del packaging**
10x10x25cm

**Certificados**
CE
ROHS
ECORAEE

| | |
|---|---|
| Otros | **Reflector de aluminio** |
| Etiqueta energética | **A+++** |
| Estancia | **salon,cocina,oficina** |

## MODELOS

| Color de luz | Temperatura color (k) | Luminosidad (lm) |
|---|---|---|
| Blanco cálido | 3000K | 1080lm |
| Blanco neutro | 4000K | 1140lm |

## DETALLES

**Foco LED de superficie** de alta calidad con luminaria led COB de alta capacidad con chip CREE de la máxima calidad. Integra transformador y base de sujección a techo o pared. Su alto índice de reproducción cromática (CRI>90) muestra el color real de forma natural.

**Máxima eficiencia energética, con un ahorro del 80% respecto a las lámparas halógenas convencionales.**

Su fácil instalación, la larga vida de la luminaria con 50.000 horas de vida y libre de mantenimiento, hacen de la luminaria una solución de máxima calidad, gran economía y gran eficiencia en cualquier proyecto de iluminación.

- **Incluye base de conexión**.
- Con una estética cuidada para cualquier ambiente.
- Proporciona un haz de luz natural que no emite calor y de muy bajo consumo.
- Orientable en cualquier dirección.
- Ideal para todo tipo de alta decoración, exposiciones, tiendas, centros comerciales, etc.
- Su potente haz de luz con chip led COB ilumina con precisión los detalles.

**Incluye lente de apertura de 55º**. **Opcionalmente se puede sustituir por otras lentes de 15º -24º - 38º**, para una iluminación más focal. También puedes instalar un filtro de panel de abeja.

## ESQUEMA DE INSTALACIÓN

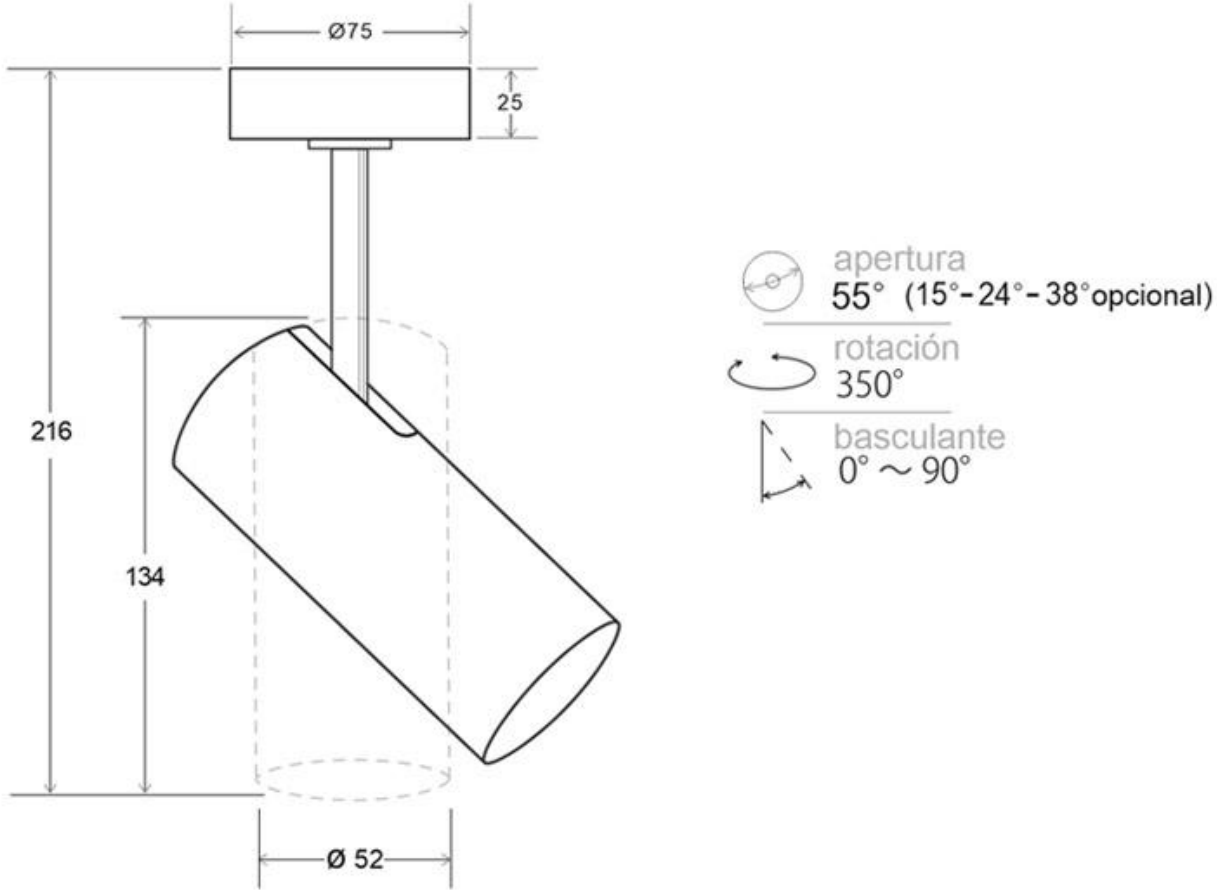


Distribución lumínica

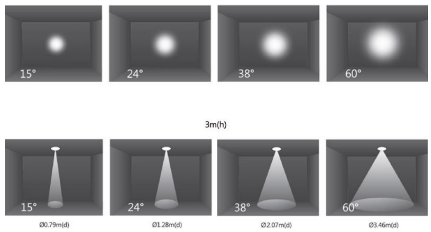


Instalación

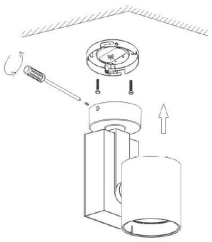

## GALERIA

## AVISO

Datos sujetos a cambios sin aviso. Excepto errores y omisiones. Asegúrese de utilizar el archivo más reciente posible.