Controlador LED RGBW + AUDIO RF24K + mando a distancia

LD1051267

El controlador RGBW+AUDIO RF24K incorpora la más avanzada tecnología de regulación digital PWM (Pulse Width Modulation) especialmente diseñada para el control de luces led RGBW. Pertenece a una nueva generación de controladores que combina la señal de audio recibida para proporcionar un espectáculo de luz y sonido sincronizados.

Consta de un **controlador RF** especialmente diseñado para el control de luces led RGBW (4 canales, Rojo, Verde, Azul, Blanco) Incluye entrada de baja tensión DC y salidas incluyendo voltaje positivo V+ y cuatro canales de salida V- para el control del color Rojo, Verde, Azul, Blanco.
Dispone de entradas de micrófono, audio y control de sensibilidad para un perfecto control de la señal.

Y un **mando a distancia RF** (RadioFrecuencia) de 24 botones, se puede encender/apagar, seleccionar el color, el brillo, seleccionar diferentes efectos de iluminación.

www.ledbox.es

Características:

- Diseñado para luces LED RGBW de voltaje constante DC12-24V.

- Cuatro canales de salida. Máxima corriente de carga de 4A por canal. 4CH*4A; 192W/12V; 384W/24V.

- 16 modos preconfigurados, incluye 9 modos de color fijo, 4 modos dinámicos y 3 modos de audio. DJ (Fast Track), ♫ Dinámica (cambios de ritmo universales), ♫ Tenderness (cambio de ritmo lento); el brillo del color estático y la velocidad de los cambios dinámicos son ajustables.

- La sensibilidad de la señal de audio se puede ajustar mediante rueda alojada en el controlador.

- Dispone de entradas de la señal de audio: micrófono y audio.

- Mando a distancia RF (RadioFrecuencia) de 24 botones. No necesita enfocar el mando al controlador. Alcance hasta 20 metros.

- La garantía del controlador es de 2 años. Se excluye cualquier daño por sobrecarga de tensión.

Especificaciones Técnicas del Controlador:

- Temperatura de trabajo: -20º hasta +55º

- Entrada de voltaje::DC12V-24V
- Consumo: <1W
- Modos: 18
- Escala de grises: 256 niveles
- Etapas de velocidad: 100 grados
- Salida: 4 canales
- Corriente de salida: ≤4A (cada canal)
- Potencia de salida: 192W/12V; 384W/24V
- Alcance RF: distance ≤20m
- Frecuencia PWM: 400Mhz
- Frecuencia RF: 433.9Mhz
- Soporte función de memoria
- Dimensiones externas: L108*W63*H28 mm
- Dimensiones embalaje: L109*W109*H53mm
- Peso neto: 120g
- Peso con embalaje: 180g

Conexiones del controlador:

Power: V+ / V- (DC12/24V)
Salida canales: V+→COM, CH1→R (rojo)-, CH2→G (verde), CH3→B (azul), CH4→W (blanco)

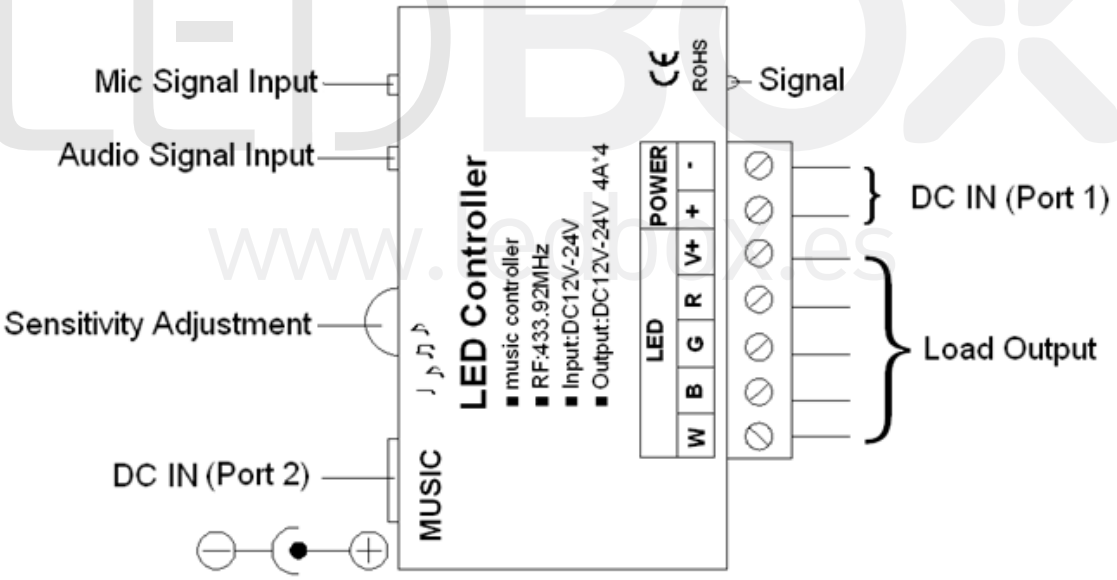

Mando a Distancia

Las funciones del mando a distancia son las siguientes:

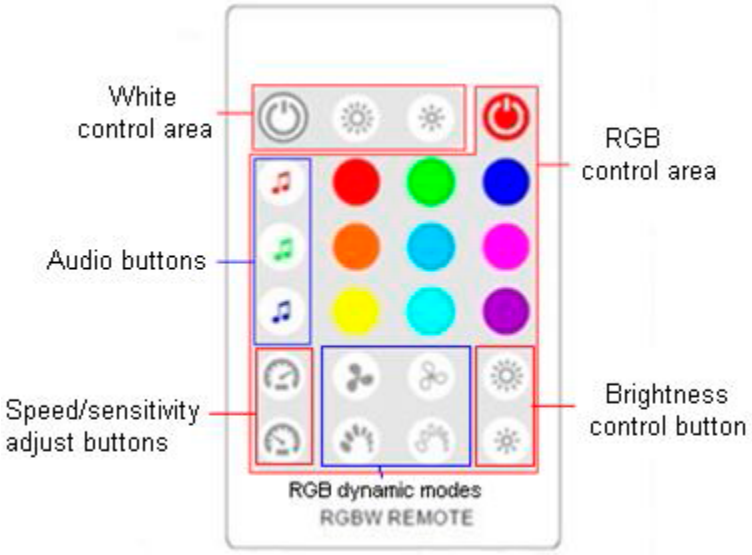

W on/off	W brightness +	W brightness -	RGB on/off
♫ DJ	Static red	Static green	Static blue
♫ Dynamic	Static orange	Static sky blue	Static carmine
♫Tenderness	Static yellow	Static cyan	Static purple
Speed /sensitivity +	Three colors jump	Three colors gradually change	brightness +
Speed /sensitivity -	Seven colors jumping change	Seven colors gradually change	brightness -

LEDBOX
www.ledbox.es